План на отм. −2,375 (1 : 25)

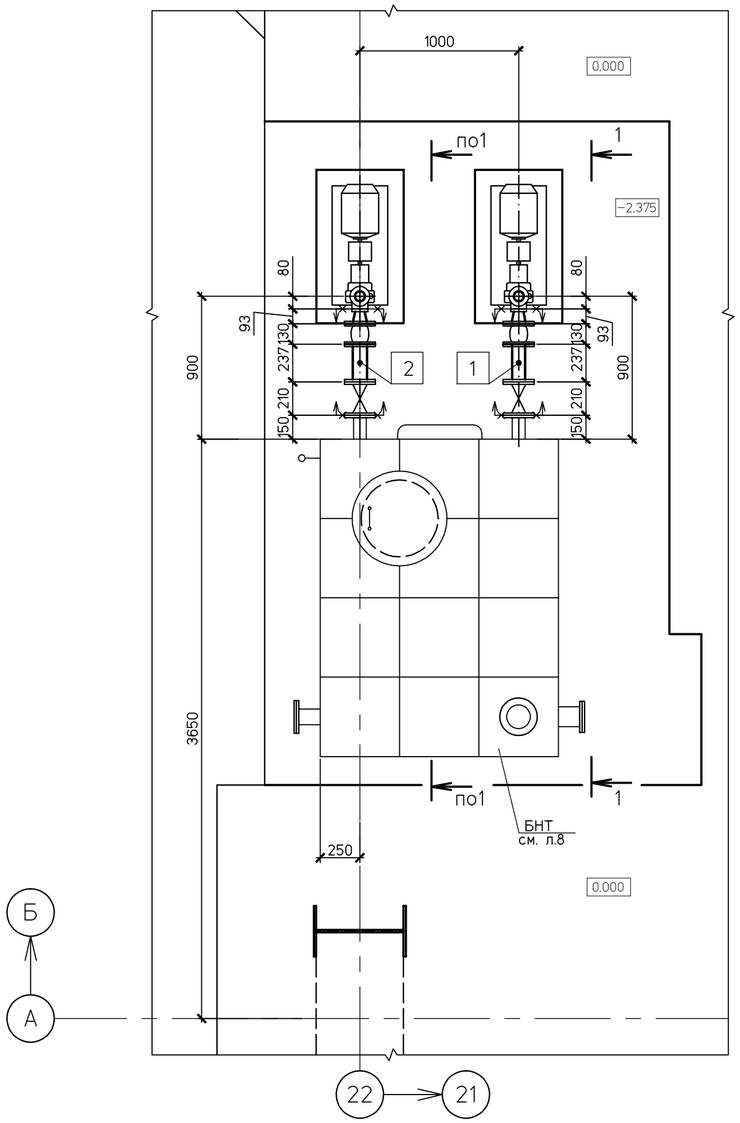

1 − 1

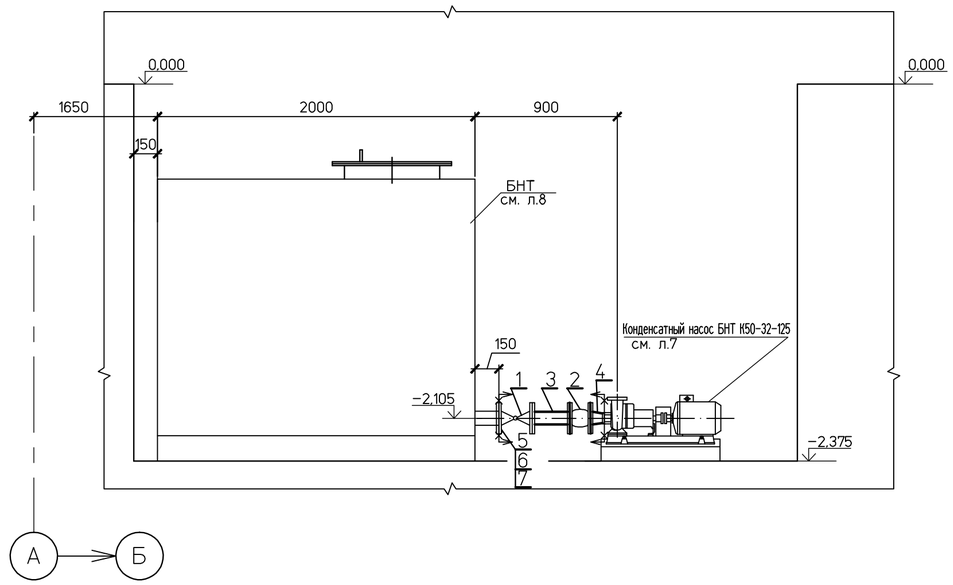

Спецификация деталей

Поз	Обозначение	Наименование	Кол.	Материал	Масса, кг ед.	Масса, кг общ.	Приме-чание
1	30с41нж	Задвижка Dy80, Py1,6МПа	2	Сборный	43	86	с отв.фл. прокладками и крепежем
2	DI7240 TECOFI	Компенсатор фланцевый Ру1,0 Ду80	2	Сборный	9,0	18,0	с отв.фл. прокладками и крепежем
3	ГОСТ 10704−91	Труба Т89х3 L=229 мм	2	В 20 ГОСТ 10705−80	1,46	2.92	
4	ГОСТ 17378−2001	Переход К−89х3,5−57х3,0	2	20 ГОСТ17380−2001	0,6	1.2	
5	ГОСТ 7798−70	Болт М16х60.4.6	8	20 ГОСТ 1759.0−87	0,125	1,0	
6	ГОСТ 5915−70	Гайка М16 5	8	20 ГОСТ 1759.0−87	0,034	0.272	
7	ГОСТ 15180−86	Прокладка А−80−10	2	ПОН ГОСТ 481−80	0,04	0,08	
8							
	ГОСТ 9467−75	Наплавленный металл		Э−42А		0,6	

Итого: 110,0 кг

Перечень опор

Поз	Обозначение	Наименование	Диам. тр−да, мм	Нагрузка в рабочем состоянии, на опору	Нагрузка в рабочем состоянии, на пруж.	Отметка крепления, м	Макс. перемещения, мм верт.	Макс. перемещения, мм гориз.	Масса опоры, кг
1	09 ОСТ34−10−620−93	Скользящая опора	89	100	−	−2.155	−	−	0,35
2	09 ОСТ34−10−620−93	Скользящая опора	89	100	−	−2.155	−	−	0,35

Итого: 0,7кг

1 Общие указания см. л. 1.
2 Среда: вода
3 Рабочие параметры: Pp=0,02МПа, tp=100°С.
4 Категория трубопровода BV в соответствии с требованиями руководства по безопасности "Рекомендации устройства и безопасной эксплуатации технологических трубопроводов".
5 Сварные стыковые соединения по ОСТ 34 10.748−97, тип шва С02.
6 Приварку фланцев выполнить в соответствии с ГОСТ 16037−80, тип шва У7.
7 Трубы заказаны с учетом недовода 4 мм.
8 Расчетный срок службы трубопровода 30 лет.
9 Отметки и привязки трубопроводов уточнить на монтаже.
10 Окраску трубопроводов выполнить в соответствии с ГОСТ 14202−69

Согласовано

Взам. инв. №

Подпись и дата

Инв. № подл. 83798

Изм.	Кол.уч.	Лист	№док.	Подп.	Дата
Проверил	Волков				20.01.15
Разработал	Михеев				20.01.15

1350.12.38А−30UHJ−1900−TD

Объекты III очереди строительства ЗАО СГК (ТЭЦ)

Трубопроводы машзала БВД в осях 16−28 в рядах А−В и внутристанционные трубопроводы

Всасывающий трубопровод конденсатных насосов БНТ. Монтажный чертеж.

Стадия	Лист	Листов
Р	4	

ОТКРЫТОЕ АКЦИОНЕРНОЕ ОБЩЕСТВО ИНСТИТУТ ТЕПЛОЭЛЕКТРОПРОЕКТ НИЖНИЙ НОВГОРОД

Файл

Формат А2